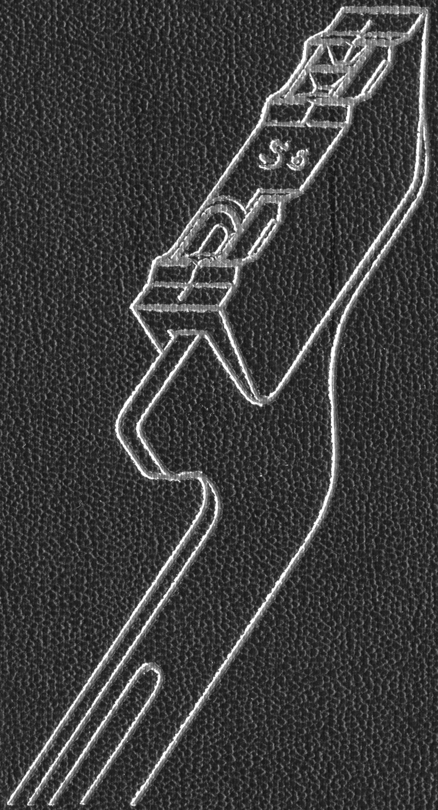

Setag S.A.

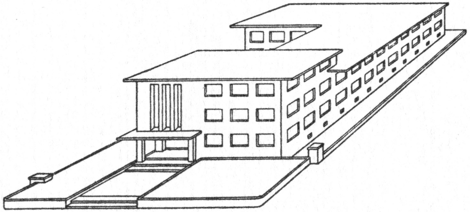

SETAG S.A., Fabrique de caractères, BASSECOURT (Suisse)

Téléphone (066) 3 72 52 Télégrammes: SETAG Bassecourt
Chèques postaux: IVa 5902

N° 601

Prefazione

Sin dall'anno 1942 la Ditta SETAG S. A. si è specializzata nella fabbricazione di tipi per macchine da scrivere, ed il nostro stabilimento è ormai uno dei più noti in Europa.

Siamo in grado di fornire tipi per quasi ogni genere di macchina da scrivere attualmente trovantesi sul mercato.

La varietà delle forme, le differenze esistenti nelle misure delle scanalature, la larghezza, le distanze tra i singoli segni, come pure la variazioni innumerevoli dei generi delle scritture domandano una fabbricazione molto esatta e coscienziosa dei singoli tipi, nonchè degli operai specializzati e provetti.

Grazie al miglioramento continuo dei metodi di lavoro raggiungeremo un grado di perfezionamento sempre maggiore, una maggiore precisione e cioè anche una migliore qualità dei nostri prodotti. In pochissimo tempo i nostri tipi hanno ottenuti una rinomanza mondiale.

Nelle nostre scorte si trovano oltre un milione di tipi per macchine da scrivere e le combinazioni dei singoli segni aumentano di giorno in giorno. Questa nostra organizzazione ci permette di combinare tastiere intere per ogni modello, rapidamente e rispondendo ad ogni richiesta del commercio che ci richiederbbe tipi speciali di qualsiasi genere.

Préface

Depuis 1942, la Maison SETAG S.A. s'est spécialisée dans la fabrication de caractères pour machines à écrire et notre usine est devenue l'une des plus connues d'Europe.

Nous sommes en mesure de satisfaire toutes les demandes de caractères et pour la plupart des modèles courants de machines à écrire, actuellement en usage.

La diversité des formes de caractères, la différence dans les dimensions des fentes, des largeurs, des distances entre les signes ainsi que les nombreux genres d'écriture exigent une fabrication très délicate et le recrutement d'ouvriers d'élite, spécialisés.

Les perfectionnements incessants de nos méthodes de fabrication nous permettent d'obtenir une précision toujours plus grande ainsi qu'une qualité meilleure de nos produits. Il en résulte que nos caractères ont acquis une réputation mondiale.

Notre stock comprend plus d'un million de caractères pour machines à écrire, et les combinaisons des signes augmentent journellement. Cela nous permet de livrer rapidement des équipements complets pour toutes les variétés de machines. Nous pouvons également satisfaire les nombreuses demandes de caractères spéciaux, pour le marché de détail.

NORME

Per evitare errori e per risparmiare ai nostri clienti domande e schiarimenti superflui, preghiamo di ben voler badare a quanto segue nelle ordinazioni.

Esempio

Combinazione normale

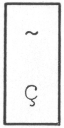

= 50/7b

Pagina — Combinazione

Combinazione speciale

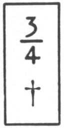

$= \frac{63/3h}{6029}$

Indicazioni indispensabili

con o senza prisma di orientamento
Marca e modello della macchina
Genere della scrittura
Forma delle cifre e frazioni
Posizione degli accenti (maiuscole o minuscole)

INSTRUCTIONS

Il est expressément recommandé d'observer les instructions suivantes lors de l'établissement des commandes, afin d'éviter des erreurs et toute correspondance entraînant une perte de temps souvent précieux.

Exemple

Composition normale

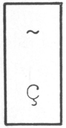

= 50/7b

Page — Composition

Composition spéciale

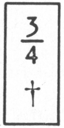

$= \frac{63/3h}{6029}$

Indications indispensables

Avec ou sans prisme
Marque et modèle de la machine
Genre de l'écriture
Forme des chiffres et fractions
Position des accents (majuscules ou minuscules)

Abbreviazioni commerciali e monetarie

Abréviations commerciales et monétaires

Pesi e misure

Poids et mesures

Segni tecnici e matematici

Signes mathématiques et techniques

Lettere accentuate, accenti, segni di interpunzione

Lettres accentuées, accents, signes de ponctuation

Cifre e frazioni

Fractions et chiffres

Segni diversi

Signes divers

Scritture

Écritures

Abréviations commerciales - Kaufmännische Abkürzungen

§	&	%	‰	#	@	·/·	a	a̲	a̳	o̲	o̳	No	Nº	N̲º	N̳º	e	e̲	e̲r
7/8 u	7/2 u	8/6 k	9/8 r	9/6 u	9/4 b	10/8 g	10/7 a	10/7 f	10/6 j	10/5 k	10/3 p	11/7 u	11/7 q	11/7 l	11/6 q	11/5 m	11/5 e	11/4 q
er	ie	i̲e̲	c/u	m/c	c/o	i̳a̳	N^to	Gr	Grs	d^o	eme	S/S	B^to	Dz	Cr	etc.	¢	$
11/4 m	11/4 i	11/4 b	11/3 q	11/3 e	11/2 q	11/2 m	11/2 j	11/2 g	11/2 d	11/1 u	11/1 r	11/1 n	11/1 g	11/1 c	12/8 a	12/8 g	12/8 j	12/8 p
K̸	S#	K#	o̲n̲	Doc	Stk	té	d̲											
12/7 d	12/7 g	12/7 j	12/7 m	12/7 p	12/7 s	12/6 a	12/6 d											

per	0/	v.H.	/c	&/or	usw.	med.	ult.	val.	eff	pr	ff	szt	dto	do	ca	m/s	s/v	Nr	
1000	1001	1002	1003	1004	1005	1006	1007	1008	1009	1010	1011	1012	1013	1014	1015	1016	1017	1018	
Ṅr	N:r	a/	a/c	Lfd	a/d	crt	cif	fob	M^r.	M^e	i̳e̳	e̳r̳	t̳h̳	P^on	T^a	Bto	Nto	Bgn	
1019	1020	1021	1022	1023	1024	1025	1026	1027	1028	1029	1030	1031	1032	1033	1034	1035	1036	1037	
Bl	Rs/2	Stg	Fl	B^tl	St	Dtz	tz	dz	D^a	G^a	₿	%	$	ƒ	Sc	Pck	Pos	Std	
1038	1039	1040	1041	1042	1043	1044	1045	1046	1047	1048	1049	1050	1051	1052	1053	1054	1055	1056	
Qté	ɔ:	1/S	2/S	¶	pc	F	Γ	*)	⚑	√									
1057	1058	1059	1060	1061	1062	1063	1064	1065	1066	1067									

Abréviations monétaires - Währungszeichen ·/.

Abréviations monétaires - Währungszeichen

Fr	Fr.	fr	Frs	FrA	cts	Rp	$	$	C$	£	£	£	£	£p	Pf	LP	Lp	£s
12/5 a	12/3 j	12/2 g	12/2 j	12/2 r	12/1 a	12/1 d	12/1 i	13/3 q	13/3 c	13/2 s	14/4 a	14/2 a	14/2 n	14/1 a	14/1 g	14/1 j	14/1 q	15/8 s
LP	Ls	₽	₽	₱	Pts	Pt^s	Pt^s	ℛ	Q̸	Rs	Rs.	R^s	S.	S	S/	S/.	S/.	sh
15/8 o	15/8 h	15/8 d	15/7 j	15/7 d	15/6 q	15/6 c	15/5 u	15/5 q	15/4 n	15/4 f	15/4 k	15/2 q	15/2 i	15/1 u	15/1 l	15/1g	16/8 d	16/8 j
T$	Y	¥	Bs	B^s	B^s	Bs.	₡	¢	c/1	s	s	c^s	c/s	s/o	cms	Din.	Dr	ƒ
16/7 c	16/7 q	16/7 u	16/6 j	16/5 h	16/5 m	16/5 r	16/5 u	16/4 j	16/3 s	16/2 p	16/1 c	16/1 f	16/1 i	16/1 l	16/1 p	16/1 s	17/8 o	17/8 l
ƒ	Fl	fl	Kč	Kr	Lit	ℳ	m/n	oro	o/s	Mk	m/1	hfl	RM	RM	ℛ	Rpf	Esc.	DM
17/7 l	17/7 i	17/7 f	17/6 r	17/6 f	17/6 a	17/5 g	17/4 g	17/3 r	17/3 i	17/2 u	17/2 r	17/2 o	17/2 l	17/2 f	17/1 q	17/1 n	17/1 g	18/8 a
Rl	pf	Ltq	Cvs.	Φ	o/u	Ags	Δρ	Pf	d	Fmk	Zł	Emk	Smk	hfl	ID			
18/8 g	18/8 j	18/8 m	18/8 r	18/7 a	18/7 e	18/7 k	18/7 n	18/7 q	18/7 t	18/6 a	18/6 f	18/6 i	18/6 l	18/6 p	18/6 s			
M	Rmk	GM	Pfg	Lst	Lst.	Sh	s	Ф	£	£	L.P.	£p	iL	F^{cs}	F^r	Frk.	frc.	ffr.
1500	1501	1502	1503	1504	1505	1506	1507	1508	1509	1510	1511	1512	1513	1514	1515	1516	1517	1518
sfr	bfr	Fr.F	FrB	cts.	c^{ts}	Cms	Cs	Bg	fl.	Ps	Esc	Cv	Rs:	As	Sol	Bl	C	L
1519	1520	1521	1522	1523	1524	1525	1526	1527	1528	1529	1530	1531	1532	1533	1534	1535	1536	1537
ТБ	Krs	nkr	/	+	¢K	Pö	zł	gr	g	D^{in}	I.D.							
1538	1539	1540	1541	1542	1543	1544	1545	1546	1547	1548	1549							

m/m	mm	m^2/m	c/m	cm	cm^3	m^1	m^2	M^2	m^3	M^3	℔	Kg	kg	Kgr.	Kgs	Ka	Э	Dz
21/8 u	21/7 u	21/7 p	21/7 k	21/7 d	21/6 u	21/6 q	21/6 f	21/6 e	21/5 h	21/5 g	21/4 k	21/3 p	21/2 q	21/2 g	21/2 c	21/1 u	21/1 r	21/1 o
Dtz	Yd	j^3	°	°C	⍯	⍁	℔℔	Ʒ	mls	ℓ.	Lt	hl	ha	q	f^3	₵	□°	Cwt
21/1 j	21/1 g	21/1 d	22/8 a	22/5 l	22/5 o	22/5 s	22/4 g	22/4 j	22/4 m	22/4 r	22/4 u	22/3 c	22/3 f	22/3 i	22/2 f	22/2 i	22/2 m	22/2 p
kW	Ω	PS	Mt.	KWh	₲	lbs	*mg*	′	″	‴	cbf	oz						
22/2 u	22/1 c	22/1 p	22/1 s	23/8 u	23/8 r	23/8 o	23/8 l	23/8 h	23/2 s	24/6 a	24/6 f	24/6 i						
gr	g	Ʒ̄	Ett	Pfd	G℔	ℰ℔	K°	HWT	Ctr	Ct	Ztr	Z^{tr}	dz	Ql	K%	To	T°	to
2000	2001	2002	2003	2004	2005	2006	2007	2008	2009	2010	2011	2012	2013	2014	2015	2016	2017	2018
t	$\frac{m}{m}$	mm	$\frac{ct}{m}$	cm	ctm	dm	m	mtr	m^t	lfm	lfm	bm	m^{ct}	km	Km	°	′	″
2019	2020	2021	2022	2023	2024	2025	2026	2027	2028	2029	2030	2031	2032	2033	2034	2035	2036	2307
‴	′͜	″͜	‴͜	t/m	mm^2	⧄	c/m^2	cm^2	dm^2	d⃞	qdm	⊟	□m	qm	qm	m^2	M^2	▫m
2038	2039	2040	2041	2042	2043	2044	2045	2046	2047	2048	2049	2050	2051	2052	2053	2054	2055	2056
Kvm	□′	sqf	j^2	□″	□R	□M	□M	□K	m/m^3	mm^3	c/m^3	ccm	dm^3	cbm	cbm	Cbm	m^3	M^3
2057	2058	2059	2060	2061	2062	2063	2064	2065	2066	2067	2068	2069	2070	2071	2072	2073	2074	2075
Kbm	rm	Rm	fm	stm	cm^4	Dl	Ltr	ℓ	ɩ	°R	°d	ɜ	Ω	V^t	Amp	HK	µF	HP
2076	2077	2078	7079	2080	2081	2082	2083	2084	2085	2086	2087	2088	2089	2090	2091	2092	2093	2094
gm^2	m/s	g□																
2095	2096	2097																

/	−	÷	±	+	=	×	∣	‹	›	∅	∅	Ø	∅	⁒	⌓	⌓	⬡	□
27/8 u	28/8 k	29/8 u	29/7 b	29/6 m	30/7 s	31/7 j	31/5 n	31/3 s	31/3 p	31/3 m	31/2 c	31/1 u	31/1 p	31/1 k	32/8 f	32/8 j	32/8 n	32/8 q
⌀	▭	⌀	⏀	△	▽	△	▷	○	~	⏦	∿	⅄	⅄	∞	≈	⊂⊃	∟	┘
32/6 c	32/6 s	32/5 d	32/5 p	32/5 s	32/4 o	32/4 r	32/3 a	32/3 d	32/3 k	32/2 g	32/2 m	32/2 s	32/1 a	32/1 d	32/1 g	32/1 j	32/1 m	32/1 r
√	∫	◇	▱	∟	⏀	≡	⊢⊣	↔	‖	Ƴ	⫪	∡	Ɪ	]	[	DIN	»	α
33/8 u	33/8 l	33/8 g	33/8 b	33/7 s	33/7 p	33/7 k	33/7 h	33/7 e	33/7 b	33/6 u	33/6 r	33/6 o	33/6 f	33/5 o	33/5 g	33/4 u	33/4 l	33/4 i
β	γ	δ	μ	φ	π	Ω	ω	Ψ	τ	σ	Σ	λ	η	✡	✡			
33/3 r	33/3 e	33/2 q	33/2 l	33/2 d	34/8 a	34/8 n	34/7 e	34/7 h	34/7 m	34/7 r	34/6 u	34/6 f	34/6 k	34/6 s	34/5 c			
≠	‹	›	<	>	≦	≧	≤	≥	#	⊥	∢	∡	∀	√	√	$\sqrt[2]{}$	$\sqrt[3]{}$	×
3000	3001	3002	3003	3004	3005	3006	3007	3008	3009	3010	3011	3012	3013	3014	3015	3016	3017	3018
+	−	\	//	÷	∣	[	]	(	)	√	∫	⟮	⟯	{	}	Ɪ	⟨	⟩
3019	3020	3021	3022	3023	3024	3025	3026	3027	3028	3029	3030	3031	3032	3033	3034	3035	3036	3037
∫	⎱	《	》	«	1	2	3	4	5	6	7	8	9	0	1	2	3	4
3038	3039	3040	3041	3042	3043	3044	3045	3046	3047	3048	3049	3050	3051	3052	3053	3054	3055	3056
5	6	7	8	9	0	ε	ζ	ϑ	ι	ϰ	ν	ξ	ο	ρ	ϱ	ς	υ	χ
3057	3058	3059	3060	3061	3062	3063	3064	3065	3066	3067	3068	3069	3070	3071	3072	3073	3074	3075
ψ	Γ	Δ	Θ	Λ	Ξ	Π	∑	Φ	Ω	σ_b	σ_e	σ_z	σ_B	σ_S	δ_{10}	f_b	f_e	τ_b
3076	3077	3078	3079	3080	3081	3082	3083	3084	3085	3086	3087	3088	3089	3090	3091	3092	3093	3094

( ) b e z y max min 1W Lø NP
3095 3096 3097 3098 3099 3100 3101 3102 3103 3104 3105 3106 3107 3108 3109 3110 3111 3112 3113
3114 3115 3116 3117 3118 3119 3120 3121 3122 3123 3124 3125 3126 3127 3128 3129 3130 3131 3132
6kt
3133 3134 3135 3136 3137 3138 3139 3140 3141 3142 3143 3144 3145 3146 3147 3148 3149 3150 3151
3152 3153 3154 3155 3156 3157 3158 3159 3160 3161 3162 3163 3164 3165 3166 3167 3168 3169 3170
3171 3172 3173 3174 3175 3176 3177 3178 3179 3180 3181 3182 3183 3184 3185 3186 3187 3188 3189
cyl
3190 3191 3192 3193 3194 3195 3196 3197 3198 3199 3200 3201 3202 3203

A	ä	á	a̋	à	â	å	ǎ	ã	ă	ā	ą	æ	B	C	ć	č	C̊	ç
37/8 u	37/8 p	37/4 j	37/3 a	37/2 s	38/7 c	38/6 m	38/5 c	38/5 m	38/4 k	38/3 m	38/2 a	38/1 k	38/1 s	39/8 s	39/3 n	39/6 s	39/5 s	39/5 p
D	d’	ď	Đ	ð	E	é	è	ê	ě	ĕ	ē	ë	ė	ę	F	G	ğ	g̊
40/8 g	40/8 n	40/7 f	40/7 i	40/7 o	40/6 a	40/6 f	40/2 a	41/8 h	41/7 m	41/7 a	41/6 n	41/6 f	41/5 q	41/5 j	41/4 b	41/3 p	41/3 j	41/2 i
H	I	í	ì	î	ī	ĩ	į	ij	J	K	L	L’	ł	M	N	ń	ǹ	ň
41/2 f	41/2 a	41/1 j	42/7 e	42/6 f	42/5 u	42/4 i	42/4 l	42/4 q	42/3 j	42/3 q	42/2 a	42/2 h	42/1 c	42/1 h	42/1 n	42/1 s	43/8 c	43/7 u
ñ	ŉ	O	ö	o̊	ó	ő	ò	ô	õ	ơ	œ	P	Q	q	qq	q̲q̲	R	ř
43/7 l	43/5 r	43/5 l	43/5 h	43/1 i	43/1 f	44/6 h	44/5 g	44/4 j	44/3 r	44/2 p	44/1 a	44/1 p	45/8 u	45/8 m	45/7 q	45/7 j	45/7 g	45/7 a
S	ś	š	s̊	ş	ß	T	ť	t’	ţ	U	ü	ú	ű	ù	û	ů	ū	ũ
45/6 m	45/6 g	45/5 b	45/4 g	45/4 d	45/2 p	46/8 j	46/8 p	46/8 t	46/7 k	46/6 u	46/5 g	47/8 l	47/7 c	47/6 m	47/4 r	47/4 m	47/3 h	47/2 s
ų	ư	V	W	X	Y	ý	Z	ź	ž	ż	¨	°	´	`	^	ˇ	~	˘
47/2 p	47/2 i	47/2 f	47/1 l	47/1 f	48/8 e	48/8 l	48/7 c	48/7 g	48/6 k	48/5 f	48/3 a	49/8 k	49/7 u	49/5 b	49/3 k	50/8 a	50/8 r	50/6 c
,	‾	¸	˛	.	°	,	:	;	?	¿	!	¡	'	"	*	(	)	_
50/6 k	50/6 t	50/5 i	50/4 k	50/3 a	51/5 j	51/4 d	52/7 l	53/8 d	53/2 r	54/6 d	54/4 l	55/5 o	55/3 u	56/6 k	56/2 j	57/7 e	57/4 e	58/7a
Ä	Æ	Å	Ā	Ą	Á	Â	Ã	Ç	Č	Ć	đ	Ē	É	Ę	Ė	Ë	Ģ	ģ
4000	4001	4002	4003	4004	4005	4006	4007	4008	4009	4010	4011	4012	4013	4014	4015	4016	4017	4018
Ğ	İ	ı	Ī	Į	Î	Ï	ï	Ĳ	Ķ	ķ	Ļ	ļ	Ł	Ǐ	l·l	H	Ņ	ņ
4019	4020	4021	4022	4023	4024	4025	4026	4027	4028	4029	4030	4031	4032	4033	4034	4035	4036	4037

Ñ	Ö	Ø	ø	Õ	Ō	ō	Ó	Œ	Š	Ś	Ş	ß	Ţ	Ü	Ū	Ų	Ŭ	ŭ
4038	4039	4040	4041	4042	4043	4044	4045	4046	4047	4048	4049	4050	4051	4052	4053	4054	4055	4056
Ž	Ż	Þ	þ	’	«	»	ˌˌ	ˈˈ	„	“	”	•	ˌ	ˇ	ʕ	ʔ	ɞ	ɑ
4057	4058	4059	4060	4061	4062	4063	4064	4065	4066	4067	4068	4069	4070	4071	4072	4073	4074	4075
æ	ɒ	β	ɔ	ɕ	ɖ	ə	ɛ	ɟ	ɸ	ɡ	ɤ	ɣ	ħ	ɧ	ɥ	ɪ	ɬ	ʅ
4076	4077	4078	4079	4080	4081	4082	4083	4084	4085	4086	4087	4088	4089	4090	4091	4092	4093	4094
ɮ	ɯ	ɲ	ŋ	ɳ	ø	œ	ʁ	ɹ	ɽ	ʂ	ʃ	ʈ	θ	ʌ	ʋ	ʊ	ʍ	ʎ
4095	4096	4097	4098	4099	4100	4101	4102	4103	4104	4105	4106	4107	4108	4109	4110	4111	4112	4113
ʏ	ʑ	ɜ	ʒ	Ч														
4114	4115	4116	4117	4118														

0	1	2	3	4	5	6	7	8	9
65/6 u	65/3 m	66/7 o	66/2 g	67/4 u	68/8 s	68/3 o	69/7 h	69/2 p	70/5 j

1/	2/	3/	5/	7/	1/1	$\frac{1}{2}$	1/2	$\frac{1}{3}$	1/3	$\frac{2}{3}$	$\frac{3}{3}$	$\frac{1}{4}$	1/4	$\frac{3}{4}$	3/4	$\frac{1}{6}$	$\frac{5}{6}$	$\frac{1}{8}$
61/8 u	61/5 b	61/4 u	61/4 a	61/3 q	61/3 l	61/3 i	62/4 q	62/3 t	63/8 u	63/8 r	63/8 e	63/8 b	63/3 u	63/3 h	64/7 q	64/6 d	64/6 k	64/6 p

$\frac{3}{8}$	3/8	$\frac{5}{8}$	$\frac{7}{8}$	$\frac{1}{10}$	$\frac{1}{12}$	$\frac{5}{12}$	$\frac{7}{12}$	$\frac{10}{12}$	$\frac{11}{12}$	$\frac{1}{16}$	$\frac{3}{16}$	$\frac{5}{16}$	$\frac{7}{16}$	$\frac{9}{16}$	$\frac{13}{16}$	$\frac{15}{16}$	$\frac{1}{20}$	$\frac{1}{32}$
64/5 k	64/4 a	64/4 d	64/4 l	64/4 s	64/3 a	64/3 h	64/3 n	64/3 s	64/2 a	64/2 d	64/2 m	64/2 p	64/1 a	64/1 e	64/1 j	64/1 m	64/1 p	64/1 s

$\frac{5}{32}$	20/40	/4	/6	/12	/16	/64
65/8 u	65/8 r	65/8 o	65/8 l	65/8 i	65/8 f	65/8 b

0/1	2/3	$\frac{5}{4}$	1/8	5/8	7/8	3/16	5/16	15/16	/8	/10
5000	5001	5002	5003	5004	5005	5006	5007	5008	5009	5010

0	1	2	3	4	5	6	7	8	9
5011	5012	5013	5014	5015	5016	5017	5018	5019	5020

$\frac{1}{2}$	$\frac{1}{3}$	$\frac{2}{3}$	$\frac{1}{4}$	$\frac{3}{4}$	$\frac{1}{8}$	$\frac{3}{8}$	$\frac{5}{8}$	$\frac{7}{8}$	$\frac{1}{12}$	$\frac{1}{16}$	$\frac{1}{32}$	$\frac{1}{64}$	$\frac{1}{100}$	$\frac{1}{144}$	1/	2/	3/	5/
5021	5022	5023	5024	5025	5026	5027	5028	5029	5030	5031	5032	5033	5034	5035	5036	5037	5038	5039

Chiffres spéciaux - Spezialzeichen ·/.

Chiffres spéciaux - Spezialzahlen

1	2	3	4	5	6	7	8	9	0	1	2	3	4	5	6	7	8	9	0
5500	5501	5502	5503	5504	5505	5506	5507	5508	5509	5510	5511	5512	5513	5514	5515	5516	5517	5518	5519
1	2	3	4	5	6	7	8	9	0	1	2	3	4	5	6	7	8	9	0
5520	5521	5522	5523	5524	5525	5526	5527	5528	5529	5530	5531	5532	5533	5534	5535	5536	5537	5538	5539
1	2	3	4	5	6	7	8	9	0	1	2	3	4	5	6	7	8	9	0
5540	5541	5542	5543	5544	5545	5546	5547	5548	5549	5550	5551	5552	5553	5554	5555	5556	5557	5558	5559
1	2	3	4	5	6	7	8	9	0	1	2	3	4	5	6	7	8	9	0
5560	5561	5562	5563	5564	5565	5566	5567	5568	5569	5570	5571	5572	5573	5574	5575	5576	5577	5578	5579
1	2	3	4	5	6	7	8	9	0	1	2	3	4	5	6	7	8	9	0
5580	5581	5582	5583	5584	5585	5586	5587	5588	5589	5590	5591	5592	5593	5594	5595	5596	5597	5598	5599

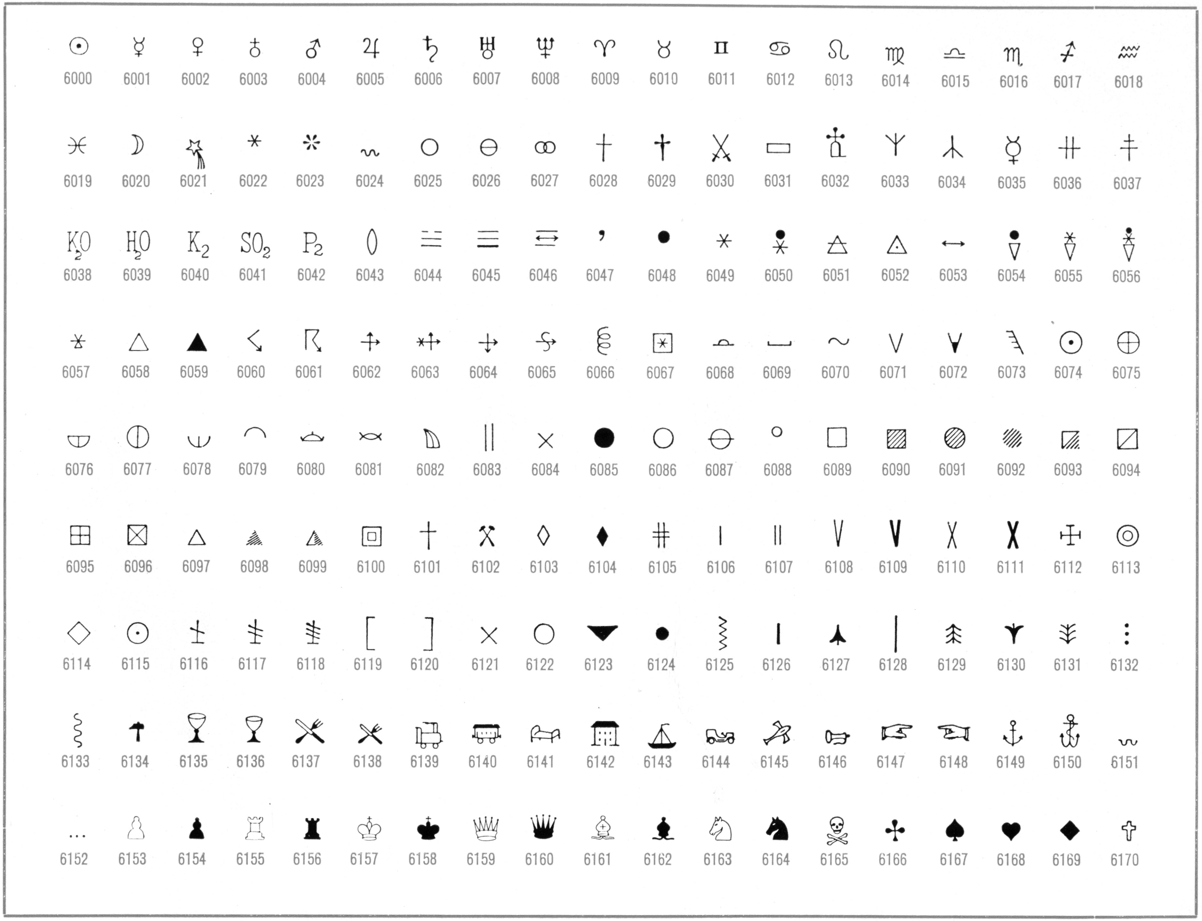
6000 6001 6002 6003 6004 6005 6006 6007 6008 6009 6010 6011 6012 6013 6014 6015 6016 6017 6018
6019 6020 6021 6022 6023 6024 6025 6026 6027 6028 6029 6030 6031 6032 6033 6034 6035 6036 6037
KO 2 HO 2 K2 SO2 P2
6038 6039 6040 6041 6042 6043 6044 6045 6046 6047 6048 6049 6050 6051 6052 6053 6054 6055 6056
6057 6058 6059 6060 6061 6062 6063 6064 6065 6066 6067 6068 6069 6070 6071 6072 6073 6074 6075
6076 6077 6078 6079 6080 6081 6082 6083 6084 6085 6086 6087 6088 6089 6090 6091 6092 6093 6094
6095 6096 6097 6098 6099 6100 6101 6102 6103 6104 6105 6106 6107 6108 6109 6110 6111 6112 6113
6114 6115 6116 6117 6118 6119 6120 6121 6122 6123 6124 6125 6126 6127 6128 6129 6130 6131 6132
6133 6134 6135 6136 6137 6138 6139 6140 6141 6142 6143 6144 6145 6146 6147 6148 6149 6150 6151
6152 6153 6154 6155 6156 6157 6158 6159 6160 6161 6162 6163 6164 6165 6166 6167 6168 6169 6170

6171 6172 6173 6174 6175 6176 6177 6178 6179 6180 6181 6182 6183 6184 6185 6186 6187 6188 6189

6190 6191 6192 6193 6194 6195 6196 6197 6198 6199 6200 6201 6202 6203 6204 6205 6206 6207 6208

6209 6210 6211 6212 6213 6214 6215

Écritures - Schriften

Liliput.

L'écriture Liliput, très élégante, est bien lisible, en dépit de sa finesse. Elle convient particulièrement pour les travaux devant figurer sur un espace restreint, par exemple pour les "cartothèques", les fiches, les formules, etc. Elle écrit avec un pas de 1,5 mm, soit 148 lettres sur une longueur de 22 cm.

1 2 3 4 5 6 7 8 9 0

Écriture S Li

Diamant.

L'écriture Diamant (pas 2,08 mm) prend peu de place. Elle est donc spécialement recommandée pour la correspondance à destination d'outre-mer et pour remplir les formulaires.

1 2 3 4 5 6 7 8 9 0

Elite.

Cette écriture prend peu de place et est particulièrement recommandée pour les circulaires, la correspondance privée et les cartes postales.

Le pas est de 2,23 mm.

1 2 3 4 5 6 7 8 9 0   1 2 3 4 5 6 7 8 9 0

Elite spéciale.

Il s'agit d'une écriture caractéristique avec laquelle le texte prend peu de place et offre une présentation supérieure. Elle est recommandée pour la correspondance privée.

Son pas est de 2,23 mm.

1 2 3 4 5 6 7 8 9 0   1 2 3 4 5 6 7 8 9 0

Écriture **S$_{7\,sp}$**

Pica.

La plus grande partie des machines à écrire sont équipées avec cette écriture qui présente bien et se lit aisément.

Son pas est de 2,6 mm.

1 2 3 4 5 6 7 8 9 0   1 2 3 4 5 6 7 8 9 0

Large Pica 76.

Etant donné sa grandeur, cette écriture est facilement lisible. Elle est très en vogue.

Le pas est de 2,6 mm.

1 2 3 4 5 6 7 8 9 0

Large Pica 101.

La lecture de cette écriture est aisée, parce que les minuscules sont très hautes.

Elle a un pas de 2,6 mm.

1 2 3 4 5 6 7 8 9 0   1 2 3 4 5 6 7 8 9 0

Medium Roman.

Elle est utilisée dans les bureaux de brevets et les études d'avocats. De nombreuses autorités donnent la préférence à cette grande écriture.

Son pas est de 2,6 mm.

1 2 3 4 5 6 7 8 9 0 1 2 3 4 5 6 7 8 9 0

Economic.

Cette petite écriture, connue dans bien des pays sous le nom de Midget-Type, est spécialement indiquée pour des écrits devant figurer sur un espace restreint: fiches, formules, cartons, etc.

Elle écrit avec un pas de 1,3 - 1,5 mm.

1 2 3 4 5 6 7 8 9 0 1234567890

Écriture S_E

BLOC-PICA.

LES MAJUSCULES ET LES MINUSCULES SONT PAREILLES, MAIS DE GRANDEUR DIFFERENTE. IL EST DONC POSSIBLE D'UTILISER CETTE ECRITURE UNIQUEMENT AVEC LES GRANDES OU AVEC LES PETITES LETTRES. LE PAS EST DE 2,6 MM.

1234567890

Écriture S_{BI-P}

BLOC-CHEQUE.

LES COMBINAISONS DES ECRITURES BLOC ET CHEQUE PERMETTENT D'ECRIRE SEPAREMENT DES DEUX FAÇONS.

LE PAS EST DE 2,6 MM.

1 2 3 4 5 6 7 8 9 0   1 2 3 4 5 6 7 8 9 0

Écriture SBS

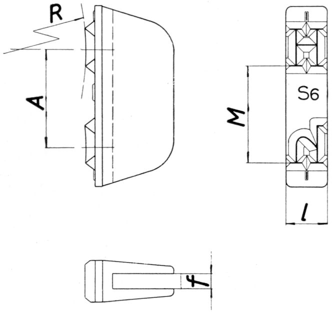

Constructions SANS PRISME

Konstruktionen OHNE RICHTSTRICH

Exécution (Ausführung)	R	M	A	l	f
Standard	22,25	6,60	6,60	2,80	1,00
Portable	16,00	6,60	6,60	2,80	1,00
Underwood	22,25	6,60	6,60	2,80	1,00
Remington	22,25	6,69	6,69	2,80	1,00
Royal	19,00	6,73	6,73	2,80	1,00
L. C. Smith	22,25	7,62	7,62	2,80	1,00
Corona	16,00	6,70	6,70	2,80	1,00

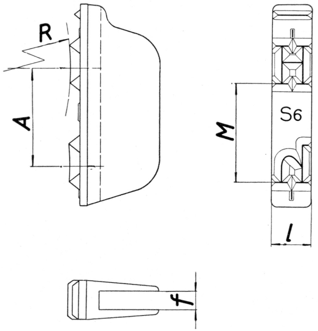

Constructions AVEC PRISME

Konstruktionen MIT RICHTSTRICH

Exécution (Ausführung)		R	M	A	l	f
Standard		22,25	6,60	6,60	2,65	1,26
Standard		22,25	6,60	6,60	2,75	1,26
Standard		22,25	8,00	8,00	3,00	1,26
Portable		16,00	6,60	6,60	2,65	1,26
Portable	avec axes rapprochés (mit angenäherten Axen)	16,00	6,60	5,10	2,65	1,26
Petit Portable	(Klein-Portable)	16,00	6,60	6,60	2,40	1,18
Petit Portable	avec axes rapprochés (mit angenäherten Axen)	16,00	6,60	5,10	2,40	1,18